Ändr nr	Ändrings art / Ändringsmeddelande	Godkänt av - datum

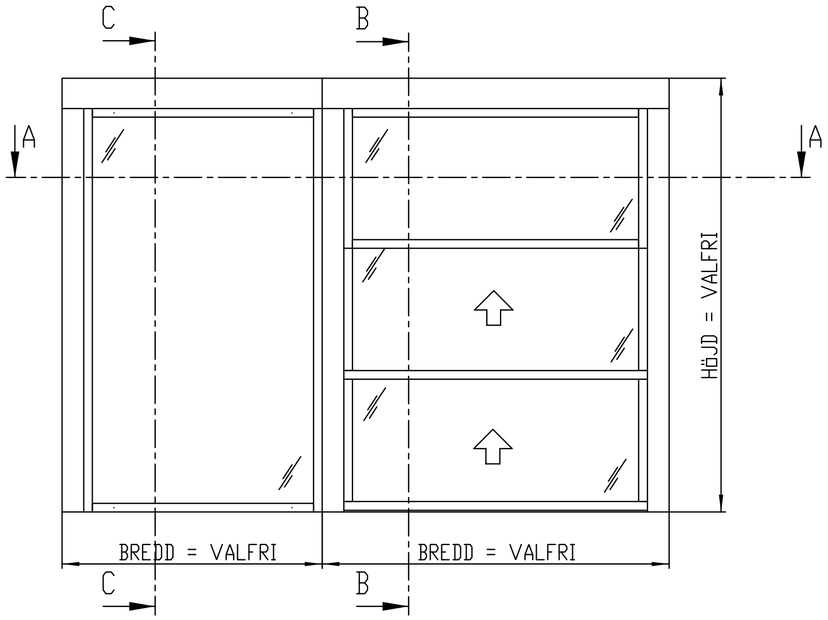

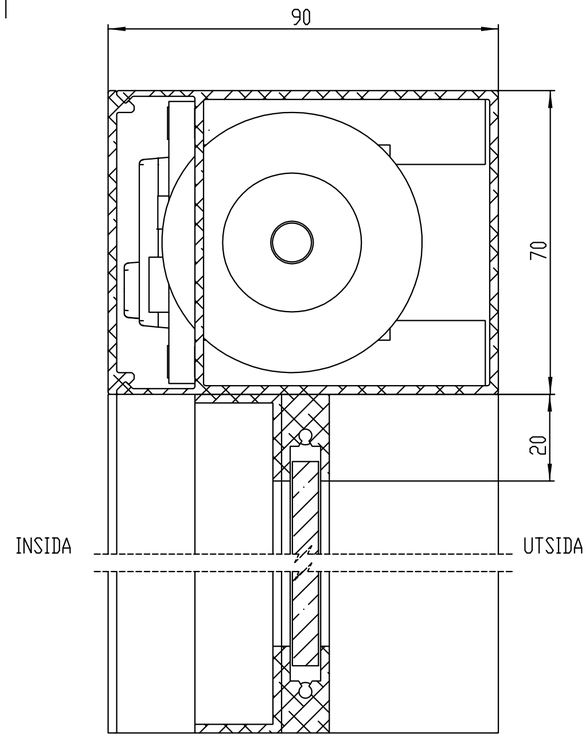

C-C 1 : 1

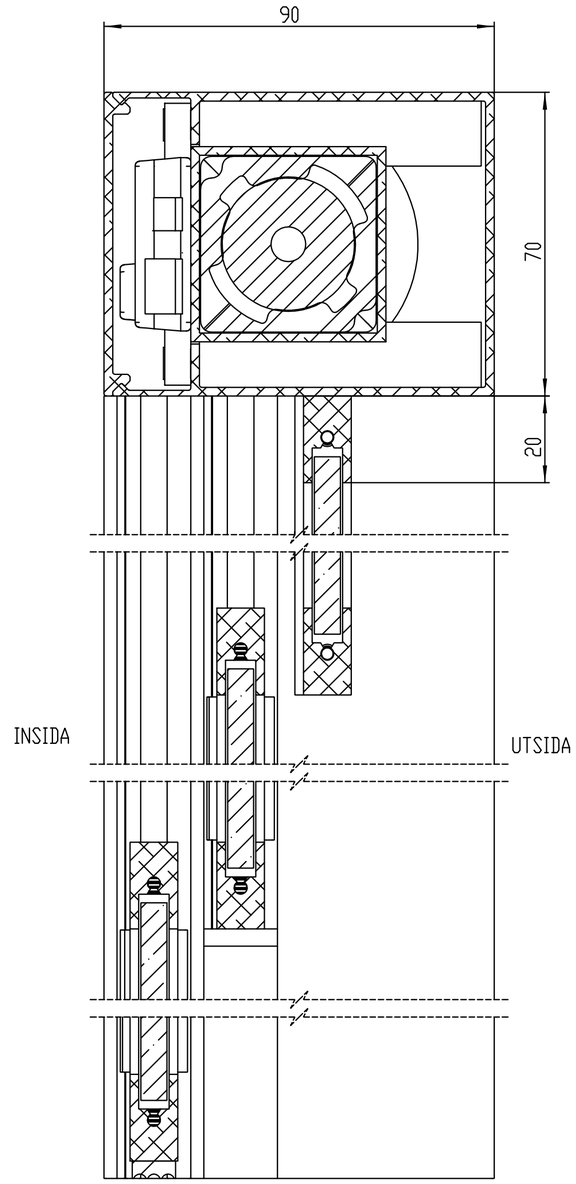

B-B 1 : 1

FÖRKLARINGAR
SAMTLIGA MÅTT ANGES
I MILLIMETER.

FÖRESKRIFTER
FRONTLUCKA SKALL VARA TYP
AV70, SVALSON AB
(0911-66725).

KONSTRUKTION
MOTOR, DRIVANORDNING OCH
AUTOMATISK LÅSNING SKALL
VARA INBYGGD I LUCKANS
KARMKONSTRUKTION.
KARMBREDD HÖGST 50 mm.

LÅSNING
LUCKAN SKALL LÅSAS AUTO-
MATISKT I STÄNGT LÄGE.
(LÅSNING MED 50 mm INTERVALL
KAN FÅS SOM TILLVAL.)

YTBEHANDLING
ALUMINIUMPROFILERNA SKALL
VARA NATURANODISERADE.
(ELLER ANNAN YTBEHANDLING
T.EX. LACKERADE ELLER ANOD-
ISERADE I ANDRA FÄRGER.)

GLAS
6 mm FLOATGLAS.
(ELLER ANNAT GLAS MED MAX
TJOCKLEK 6 mm T.EX. 6 mm
LAMELLGLAS.)

ÖPPNINGSHASTIGHET
SKJUTLUCKANS ÖPPNINGS-
HASTIGHET ÄR ca 200 mm/SEKUND.

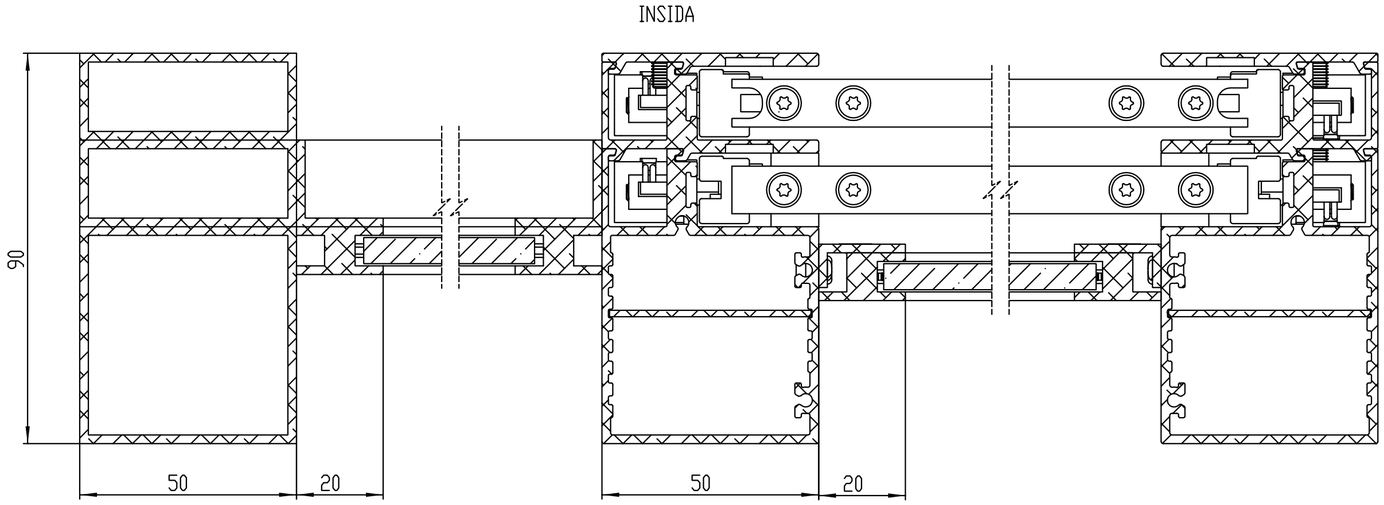

A-A 1 : 1

SVALSON
Telefon: 0911 66725
http://www.svalson.se

Titel: V3-07			Vyplacering
Produkt	Vy från utsidan X Vy från insidan	Ritad av: --	Skala: 1:10
Datum: 170728	Ritningsnummer: --	Rev.: 01+	Blad: 1 (1)